Ведомость рабочих чертежей основного комплекта НЭО

Лист	Наименование	Примечание
1	Общие данные.	
2	Прокладки наружных сетей освещения-1	
3	Прокладки наружных сетей освещения-2	
4	Электрическая схема ящика управления освещением ИПНО-ДУ-1 и схема подключения осветительных приборов.	
5	Схема электрическая однолинейная ИПНО-ДУ-1	
6	Электрическая схема ящика управления освещением ИПНО-ДУ-2 и схема подключения осветительных приборов.	
7	Схема электрическая однолинейная ИПНО-ДУ-2	
8	Схема электрическая однолинейная (с учетом автоматизации) ИПНО-ДУ	
9	Эскиз шкаф типа ИПНО-ДУ	
10	Компоновка верхнего отсека 500х900х400мм(ВХШХГ)	
11	Компоновка нижнего отсека 1400х900х400мм(ВХШХГ)	
12	Шкаф типа ИПНО-ДУ Схема подключения	
13	Шкаф типа ИПНО-ДУ Схема электрическая принципиальная	
14	Железобетонная опора	
15	Кронштейн 0,7х0,5 1-но рожковый и 1но крюковый под опору настенный 1:10	
16	Кронштейн 0,7х0,5 1-но рожковый и 1но крюковый под опору СНВ 1:10	
17	Кронштейн 0,7х0,5 1-но рожковый и 1но крюковый под опору Ж/Б 1:10	
18	Схема бетонного монолитного фундамента под шкаф ИПНО-ДУ	

Ma'lumotnomalar va ilova qilingan hujjatlar ro'yxati

Belgilanish.	Nomlanishi	Eslatma.
	Malumot hujjatlari.	
ПУЭ-2011	Elektr o'rnatish qoidalari	
ГОСТ 21.607-2014	SPDS. Tashqi elektr yoritishning ishchi hujjatlari	
ВНиПи 5.407-11	Elektr inshootlarini topraklama va erga ulash	
SHNQ 2.01.02-04	Bino va inshootlarning yong'in xavfsizligi;	
ShNQ 2.04.18-22	"Shaharlar va qishloqlarda aholi yashaydigan joylarni tashqi yoritish"	
ShNQ 2.01.05-24	"Tabiiy va sun'iy yoritish":	
ГОСТ 21.110-2013	SPDS. Uskunalar, buyumlar va materiallar spetsifikatsiyasi	
ShNQ 2.07.01-23	Aholi punktlarining hududlarini rivojlantirish va qurishni shaharsozlik jihatidan rejalashtirish"	

Взам. инв. N

Подпись и дата

Инв. N подл.

Изм.	Кол.	Лист	N Д	Подпись	Дата
					2026г
ГИП		Алиев Ш.			
Разработал		Алиев Ш.			

Заказчик: Тошкент шаҳар ҳокимлиги "Ягона буюртмачи хизмати" инжиниринг компанияси ДУК

НЭО

Тошкент вилоятидан Тошкент шахрига ўтказилган ахоли пунктларидаги асосий ва ички кўчаларини ёритиш тизимларини қуриш реконструксия қилиш ва ўрнатиш (Махалля Забардаст пастки)

Наружных электрическое освещение

Стадия	Лист	Листов
РП	1/1	17

Общие данные.

"Yangi Zamon Projekt" МЧЖ

Пояснительная записка

Общая часть.

Рабочий проект: Тошкент вилоятидан Тошкент шахрига ўтказилган ахоли пунктларидаги асосий ва ички кўчаларини ёритиш тизимларини қуриш реконструксия қилиш ва ўрнатиш (Махалля Забардаст) выполняется согласно следующих технических документов:

Технические условия за 26264246172 от 17.06.2026г, выданные АО "Hududiy elektr tarmoqlari" Toshkent shahar hududiy filiali;

Технические условия за 26264246143 от 17.06.2026г, выданные АО "Hududiy elektr tarmoqlari" Toshkent shahar hududiy filiali;

Топографическая съемка в масштабе 1:500 и кадастровый план, выданный заказчиком;

Категория электроснабжения III.

Общая расчётная мощность - 16,00 kW;

Напряжение сети - 380/220 В.

Проектом предусмотрено разработка наружное освещение "Электроснабжение основного и внутреннего улечного освещения в махалле Забардаст Бектемирском районе г.Ташкента." с установкой железо бетонной одно ражковая опоры освещения высотой 11м.

Распределительная сеть выполняется силовым кабелем марки СИП-4х16мм^2. Подключение светильников выполняется силовым изолированным проводом марки АВВГ, сеч. 2х2,5мм^2, который прокладывается в трубах кронштейнов.

В качестве силового распределительного щита применен щит ИПНО-ДУ со встроенным реле времени и системой приема сигнала по каналу сотовой связи, служащими для управления электроосвещением.

Шкаф типа ИПНО-ДУ предназначен для питания и распределения электрической энергии в городских сетях освещения напряжением 380V переменного тока, частота 50Hz и служит для защиты от коротких замыканий, для включения и отключения электрических цепей. ИПНО-ДУ обеспечивает защиту питающих сетей и сетей уличного освещения от перегрузок и коротких замыканий, ИПНО-ДУ осуществляет приём, обработку и выполнение команд контроля состояния и управления улечным освещением и корректировки расписания из центрального диспетчерского пункта. Счетчик электрической энергии, установленный в ИПНО-ДУ , осуществляет многотарифный учет потребления электрической энергии сетями уличного освещения, измерения параметров сети, ведение и хранение в энергонезависимой памяти графиков нагрузки профили нагрузки, журналов событий и обеспечивает передачу измеренных и наопленных данных в ЦДП автоматизированной информационно-измерительной сиситемы контроля и учета электроэнергии (АСКУЭ).

В проекте предусмотрено ИПНО-ДУ.

Фазировка выполнено равномерно 33%,33%,33%.

Защита сетей наружного освещения выполнено предохранителями, установленных в шкафу ИПНО-ДУ. Для безопасности обслуживания сети наружного освещения, предусматренно контура заземления проектного шкафов ИПНО-ДУ от ТП.

Проектом предусмотрен АСКУЭ с передачей данный от счетчика абонента до ПК "Электроучет". Учет потребляемой электроэнергии осуществляется электронным счетчиком типа EX-518 который установлено в шкафу проектного ИПНО-ДУ.

На опоры устанавливаются светильник консольный уличный СКУ - 80Вт, всего 200 штук х 0,08 = 16,00 кВт.

Котлован под фундамент опоры освещения выполняется ямобуром диаметром 500мм с доработкой вручную.

В целях безопасного обслуживания и эксплуатации осветительной сети, проектом предусматривается заземление опор освещения, состоящее из стального уголка 50х50х5 и круглой стали диаметром 10мм для опор.

Охрана труда и техника безопасности.

Безопасность труда в строительстве и эксплуатации обеспечивается выполнением всех проектных решений в строгом соответствии с КМК 3.01.02.00 «Т.Б. в строительстве», «Правилами ТБ при эксплуатации электроустановок» (ПТБ-2006), Правилами безопасности при строительстве линии электропередачи и производстве электромонтажных работ» (Ташкент 2004 г.), требования которых учитывают условия безопасности труда, предупреждение производственного травматизма, проф. заболеваний, пожаров и взрывов.

Пожарная безопасность КЛ обеспечивается применением несгораемых конструкций, автоматическим отключением токов короткого замыкания, заземлением опор, соблюдением безопасных по схлестыванию расстояний между проводами разных фаз, а также выполнение "Правил пожарной безопасности для энергетических предприятий", г. Ташкент, 2004 г.

Устройство и эксплуатация оборудования проектируемых электросетей соответствует требованиям "Правил пожарной безопасности для энергетических предприятий" (рег. №1341 от 22 апреля 2004г. собрание законодательства РУз, ст. 194, 2004г.). каждый работник должен чётко знать и выполнять требования ППБ и установленный на энергообъекте противопожарный режим.

Изм.	Кол.	Лист	N Д	Подпись	Дата	Заказчик: Тошкент шаҳар ҳокимлиги "Ягона буюртмачи хизмати" инжиниринг компанияси ДУК
						Тошкент вилоятидан Тошкент шахрига ўтказилган ахоли пунктларидаги асосий ва ички кўчаларини ёритиш тизимларини қуриш реконструксия қилиш ва ўрнатиш (Махалля Забардаст пастки)
					2026г	Наружных электрическое освещение — Стадия: РП; Лист: 1/2; Листов: 17
ГИП		Алиев Ш.				
Разработал		Алиев Ш.				Общие данные. — "Yangi Zamon Projekt" МЧЖ

Взам. инв. N

Подпись и дата

Инв. N подл.

Бектемир тумани Забардаст
махалласида кўча чироқлари тизимини тиклаш бўйича объектнинг схемаси

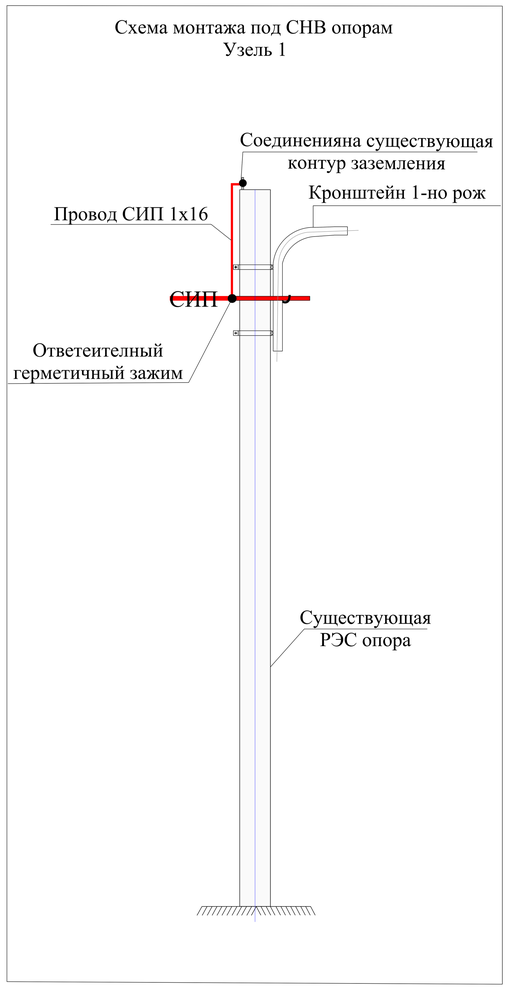

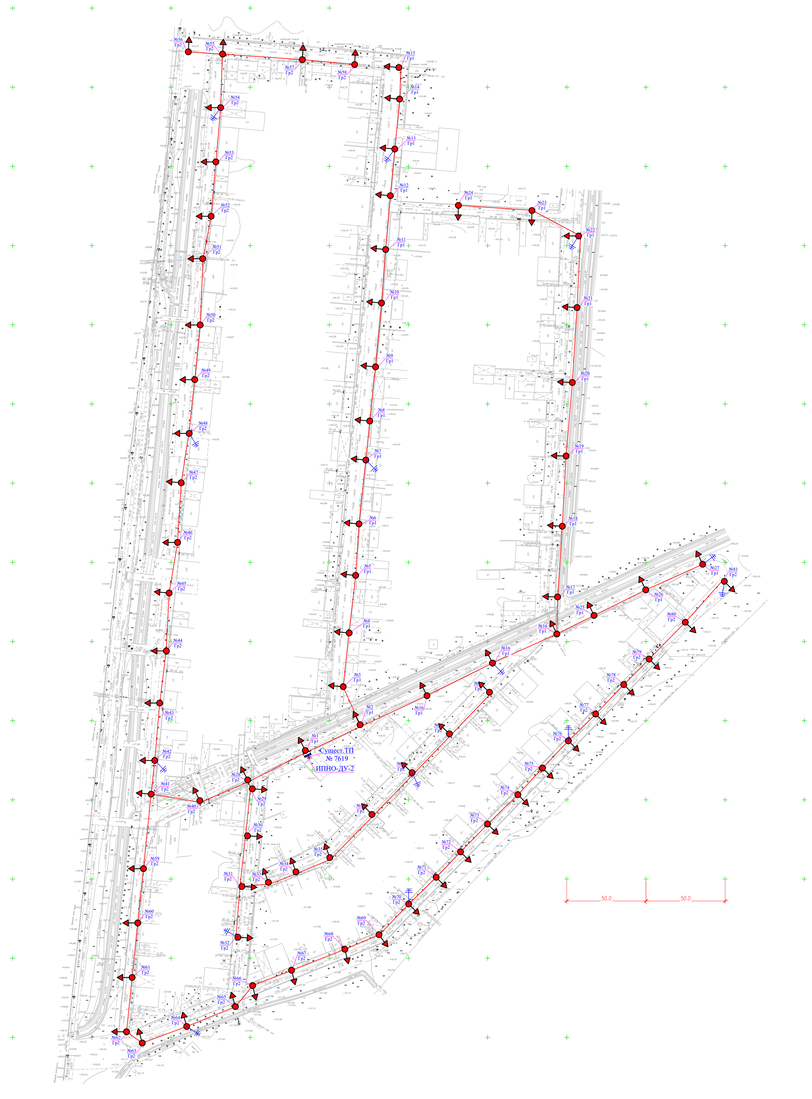

Шартли белгилар

- -Мавжуд темир бетон устун ва лойиҳалаштирилган 1-шохли 1-илгакли 2-ҳомутли (0.5х0.7) кронштейн ва нурдиодли ёриттич
- -Лойиҳалаштирилган СИП4 4х16
- -Ерлатгич
- -Мавжуд ТП
- -Лойиҳалаштирилган Бошқарув қутиси ИПНО ДУ

Изм.	Кол.	Лист	N Д	Подпись	Дата	Заказчик: Тошкент шаҳар ҳокимлиги "Ягона дўстлашган хизмати" инжиниринг компанияси ДУК	НЭО
						Тошкент вилоятидан Тошкент шаҳрига ўтказилган аҳоли пунктларидаги асосий ва ички кўчаларини ёритиш тизимларини қуриш реконструкция қилиш ва ўрнатиш (Махалля Забардаст пастки)	
					2026г		
ГИП		Алиев Ш.				Наружных электрическое освещение	Стадия: РП; Лист: 2; Листов: 17
Разработал		Алиев Ш.				Прокладки наружных сетей освещения-1	"Yangi Zamon Projekt" МЧЖ

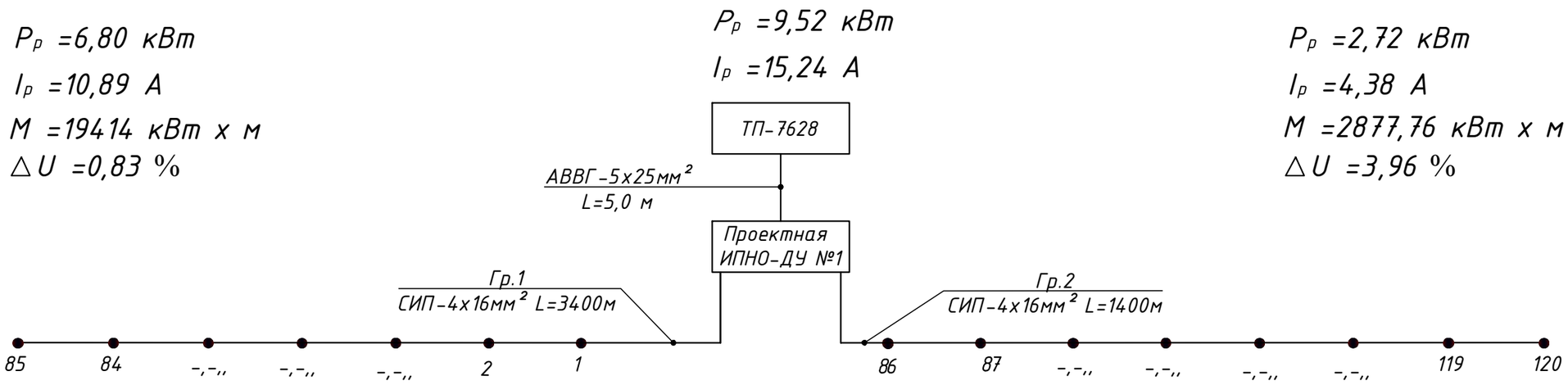

Потребность кабелей и проводов. м.

Число и сечение жил, напряжение. мм²	Марка	
	АВВГ(м)	СИП(м)
4х16		4800
5х25	5	

Изм.	Кол.	Лист	N Д	Подпись	Дата
					2026г
ГИП		Алиев Ш.			
Разработал		Алиев Ш.			

Заказчик: Тошкент шаҳар ҳокимлиги "Ягона буюртмачи хизмати" инжиниринг компанияси ДУК

НЭО

Тошкент вилоятидан Тошкент шахрига ўтказилган ахоли пунктларидаги асосий ва ички кўчаларини ёритиш тизимларини қуриш реконструксия қилиш ва ўрнатиш (Махалля Забардаст пастки)

Наружных электрическое освещение

Стадия	Лист	Листов
РП	3	17

Электрическая схема ящика управления освещением ИПНО-ДУ-1 и схема подключения осветительных приборов.

"Yangi Zamon Projekt" МЧЖ

Взам. инв. N

Подпись и дата

Инв. N подл.

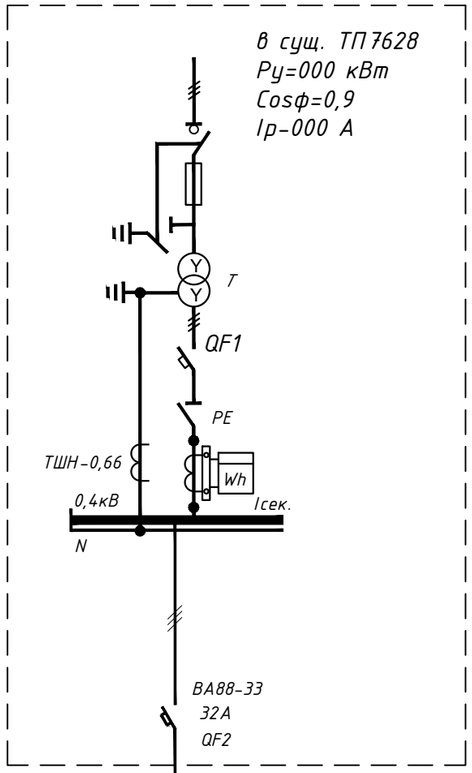

Источник питания	
Распределительный пункт; номер, тип;установленная и расчетная мощность, кВт. Аппарат на вводе: тип; ток, А	
Выключатель автоматический или предохранитель: тип; ток расцепителя или плавкой вставки, А	
Маркировка - расчетная нагрузка, кВт - коэффициент мощности - расчетный ток, А - - длина участка, м / Момент нагрузки, кВт*м - - марка, сечениепроводника - - способ прокладки	АВВГ-5х25мм² L=5,0 м
Щит распределительный:	
Назначение шкафа	Проектная ИПНО-ДУ №1
Установленная мощность, кВт	9,52
Расчетная мощность, кВт	9,52
Расчетный ток , А	15,24
Наименование объекта	Наружное освещения

Проектная ИПНО-ДУ №1

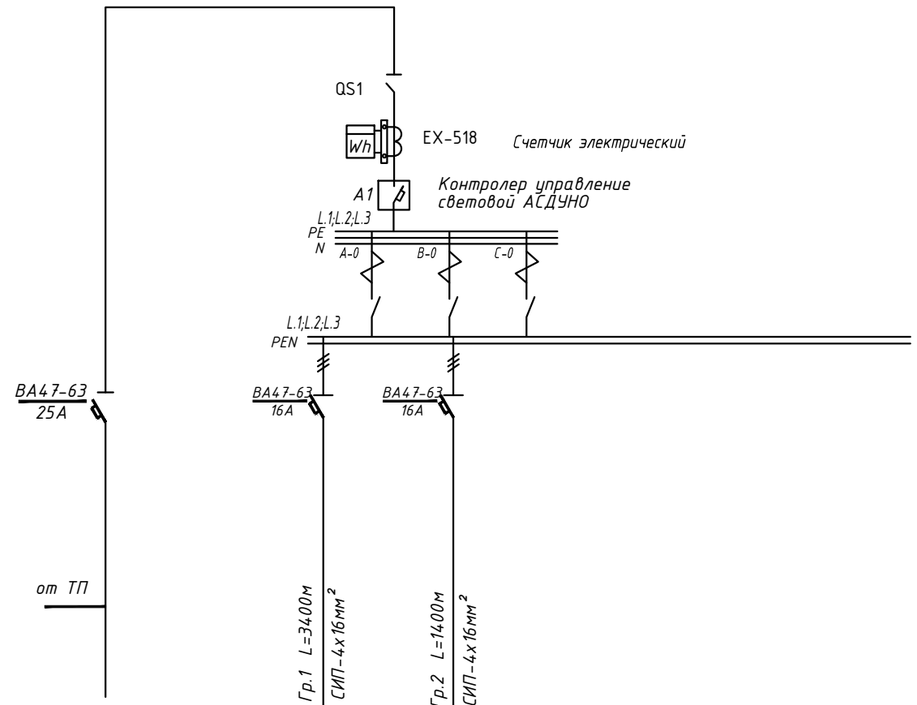

Источник питания						
Распределительный пункт; номер, тип;установленная и расчетная мощность, кВт. Аппарат на вводе: тип; ток, А						
Выключатель автоматический или предохранитель: тип; ток расцепителя или плавкой вставки, А						
Маркировка - расчетная нагрузка, кВт - коэффициент мощности - расчетный ток, А - - длина участка, м / Момент нагрузки, кВт*м - - марка, сечениепроводника - - способ прокладки	от ТП	Гр.1 L=34,00м СИП-4х16мм²	Гр.2 L=14,00м СИП-4х16мм²			
Щит распределительный:						
Назначение шкафа	Проектная ИПНО-ДУ №1	Гр.1	Гр.2			
Установленная мощность, кВт	9,52	6,80	2,72			
Расчетная мощность, кВт	9,52	6,80	2,72			
Расчетный ток , А	15,24	10,89	4,38			
Наименование объекта	Наружное освещения	Наружное освещение				

Потребность кабелей и проводов. м.

Число и сечение жил, напряжение. мм²	Марка	
	АВВГ(м)	СИП(м)
4х16		4800
5х25	5	

Изм.	Кол.	Лист	N Д	Подпись	Дата
					2026г
ГИП		Алиев Ш.			
Разработал		Алиев Ш.			

Заказчик: Тошкент шаҳар ҳокимлиги "Ягона буюртмачи хизмати" инжиниринг компанияси ДУК

НЭО

Тошкент вилоятидан Тошкент шахрига ўтказилган ахоли пунктларидаги асосий ва ички кўчаларини ёритиш тизимларини қуриш реконструксия қилиш ва ўрнатиш (Махалля Забардаст пастки)

Наружных электрическое освещение

Стадия	Лист	Листов
РП	4	17

Схема электрическая однолинейная ИПНО-ДУ-1

"Yangi Zamon Projekt" МЧЖ

Взам. инв. N | Подпись и дата | Инв. N подл.

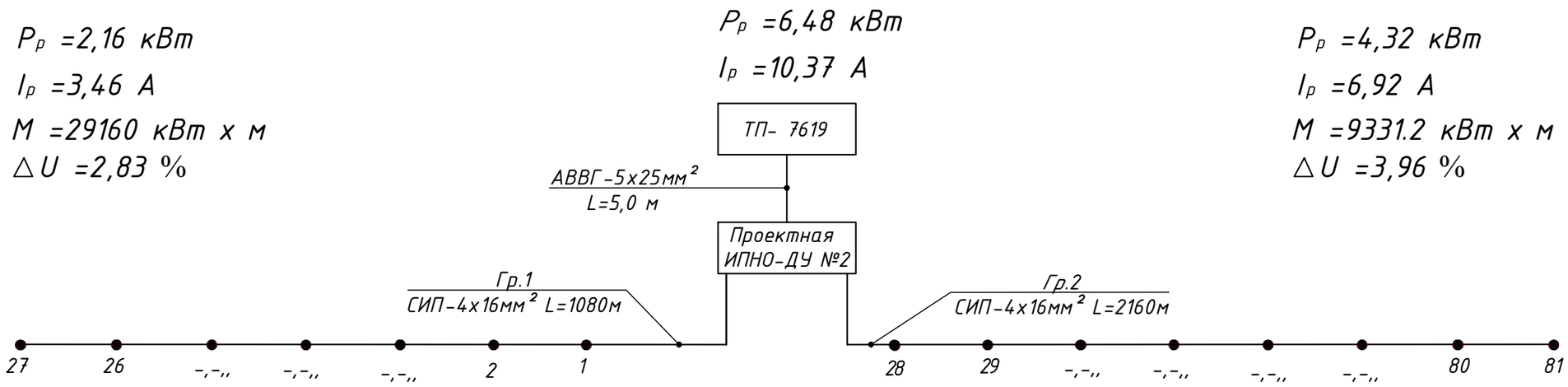

Потребность кабелей и проводов. м.

Число и сечение жил, напряжение. мм²	Марка	
	АВВГ(м)	СИП(м)
4х16		3240
5х25	5	

Изм.	Кол.	Лист	N Д	Подпись	Дата
					2026г
ГИП		Алиев Ш.			
Разработал		Алиев Ш.			

Заказчик: Тошкент шаҳар ҳокимлиги "Ягона буюртмачи хизмати" инжиниринг компанияси ДУК

НЭО

Тошкент вилоятидан Тошкент шахрига ўтказилган ахоли пунктларидаги асосий ва ички кўчаларини ёритиш тизимларини қуриш реконструкция қилиш ва ўрнатиш (Махалля Забардаст пастки)

Наружных электрическое освещение

Стадия	Лист	Листов
РП	5	17

Электрическая схема ящика управления освещением ИПНО-ДУ-2 и схема подключения осветительных приборов.

"Yangi Zamon Projekt" МЧЖ

Взам. инв. N

Подпись и дата

Инв. N подл.

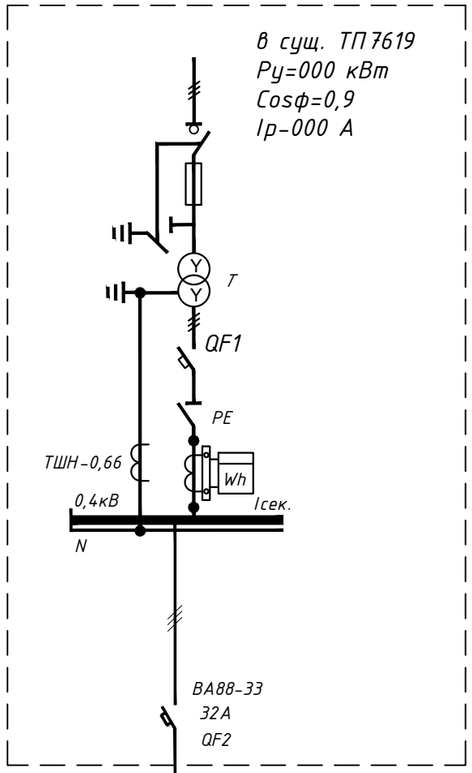

Источник питания	
Распределительный пункт; номер, тип;установленная и расчетная мощность, кВт. Аппарат на вводе: тип; ток, А	
Выключатель автоматический или предохранитель: тип; ток расцепителя или плавкой вставки, А	
Маркировка - расчетная нагрузка, кВт - коэффициент мощности - расчетный ток, А - - длина участка, м / Момент нагрузки, кВт*м - - марка, сечениепроводника - - способ прокладки	АВВГ-5х25мм² L=5,0 м
Щит распределительный:	
Назначение шкафа	Проектная ИПНО-ДУ №2
Установленная мощность, кВт	6,48
Расчетная мощность, кВт	6,48
Расчетный ток , А	10,37
Наименование объекта	Наружное освещения

Проектная ИПНО-ДУ №2

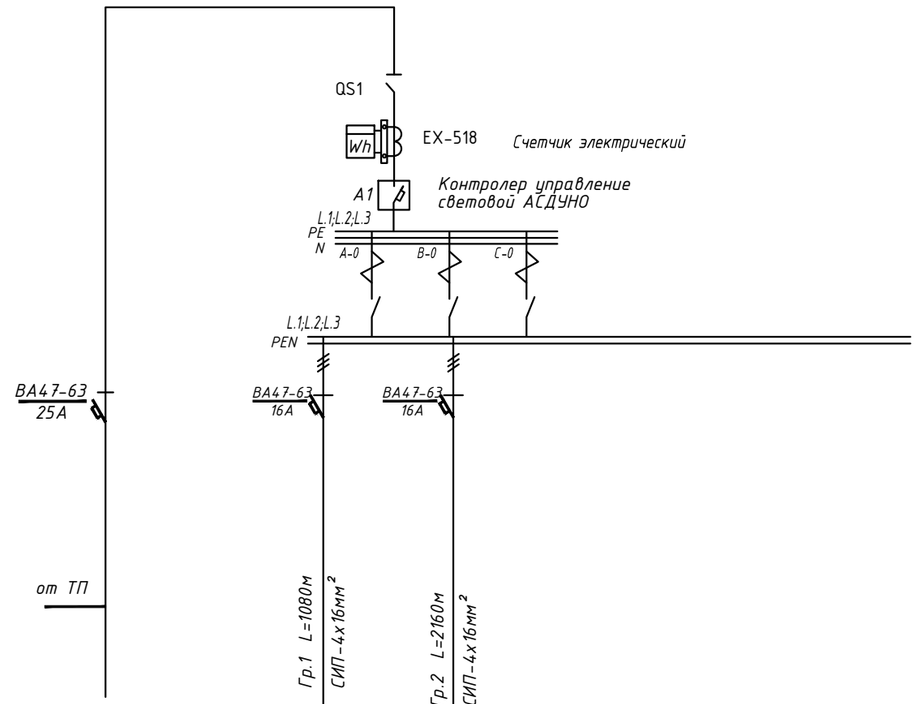

Источник питания						
Распределительный пункт; номер, тип;установленная и расчетная мощность, кВт. Аппарат на вводе: тип; ток, А						
Выключатель автоматический или предохранитель: тип; ток расцепителя или плавкой вставки, А						
Маркировка - расчетная нагрузка, кВт - коэффициент мощности - расчетный ток, А - - длина участка, м / Момент нагрузки, кВт*м - - марка, сечениепроводника - - способ прокладки		Гр.1 L=1080м СИП-4х16мм²	Гр.2 L=2160м СИП-4х16мм²			
Щит распределительный:						
Назначение шкафа	Проектная ИПНО-ДУ №2	Гр.1	Гр.2			
Установленная мощность, кВт	6,48	2,16	4,32			
Расчетная мощность, кВт	6,48	2,16	4,32			
Расчетный ток , А	10,37	3,46	6,92			
Наименование объекта	Наружное освещения	Наружное освещение				

Потребность кабелей и проводов. м.

Число и сечение жил, напряжение. мм²	Марка	
	АВВГ(м)	СИП(м)
4х16		3240
5х25	5	

Изм.	Кол.	Лист	N Д	Подпись	Дата
					2026г
ГИП		Алиев Ш.			
Разработал		Алиев Ш.			

Заказчик: Тошкент шаҳар ҳокимлиги "Ягона буюртмачи хизмати" инжиниринг компанияси ДУК

НЭО

Тошкент вилоятидан Тошкент шахрига ўтказилган ахоли пунктларидаги асосий ва ички кўчаларини ёритиш тизимларини қуриш реконструксия қилиш ва ўрнатиш (Махалля Забардаст пастки)

Наружных электрическое освещение

Стадия	Лист	Листов
РП	6	17

Схема электрическая однолинейная ИПНО-ДУ-2

"Yangi Zamon Projekt" МЧЖ

Взам. инв. N | Подпись и дата | Инв. N подл.

Шкаф типа ИПНО-ДУ

Расшифровка сигналов контроллера A1:

▶ управление контактором;

◁ контроль наличия;

◁• контроль состояния;

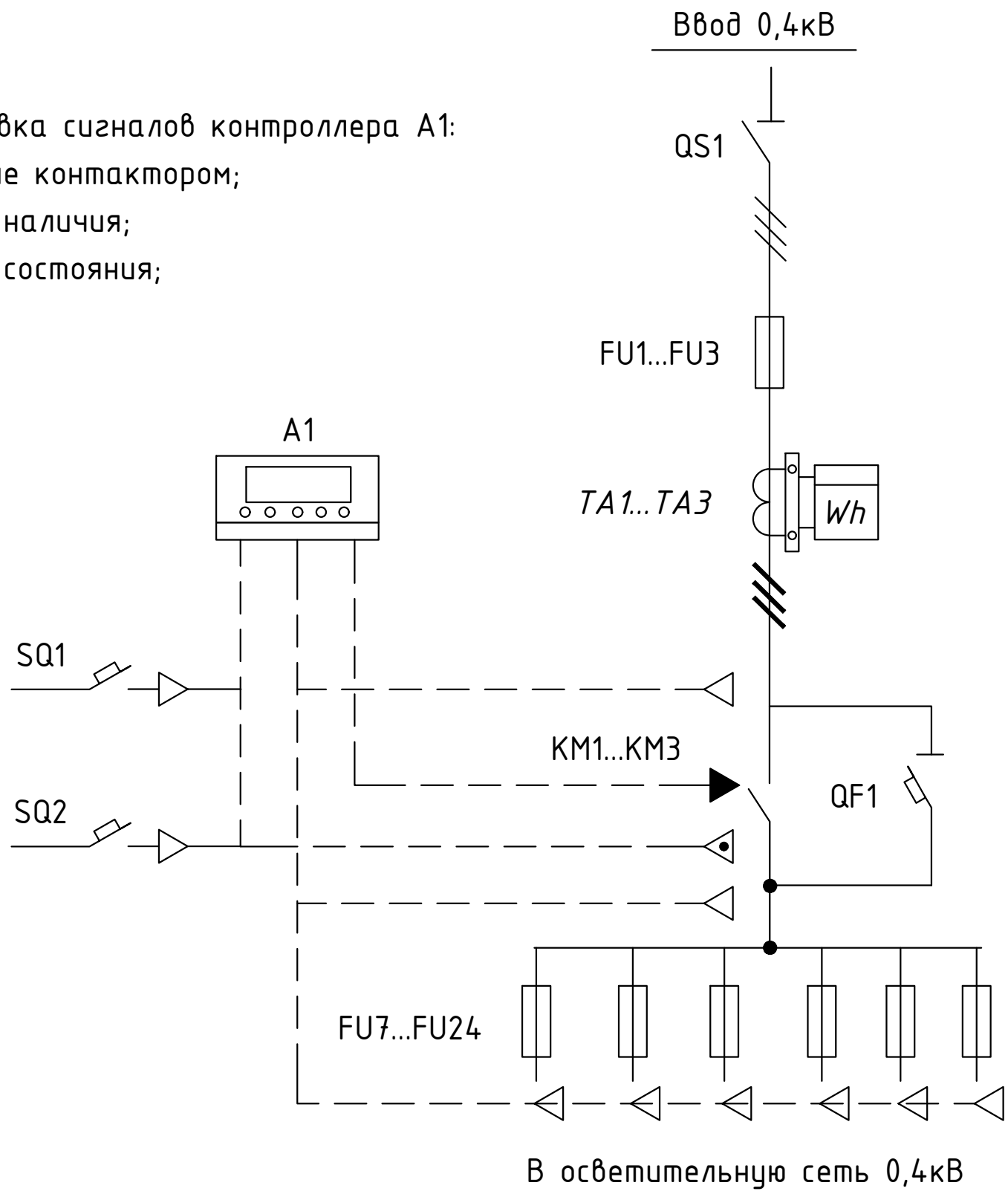

Изм.	Кол.	Лист	N Д	Подпись	Дата	
					2026г	
ГИП		Алиев Ш.				
Разработал		Алиев Ш.				

Заказчик: Тошкент шаҳар ҳокимлиги "Ягона буюртмачи хизмати" инжиниринг компанияси ДУК

НЭО

Тошкент вилоятидан Тошкент шахрига ўтказилган ахоли пунктларидаги асосий ва ички кўчаларини ёритиш тизимларини қуриш реконструксия қилиш ва ўрнатиш (Махалля Забардаст пастки)

Стадия	Лист	Листов
РП	7	17

Наружных электрическое освещение

Схема электрическая однолинейная (с учетом автоматизации) ИПНО-ДУ

"Yangi Zamon Projekt" МЧЖ

Взам. инв. N

Подпись и дата

Инв. N подл.

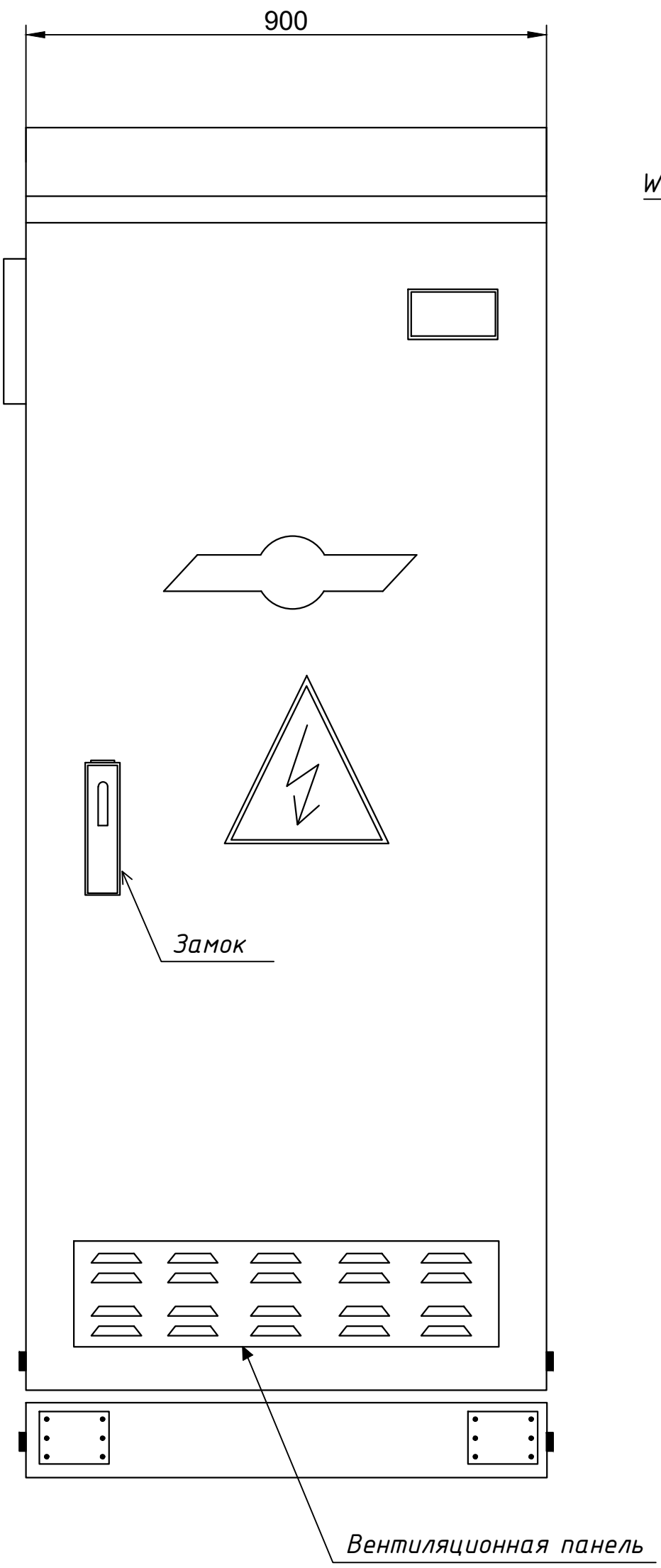

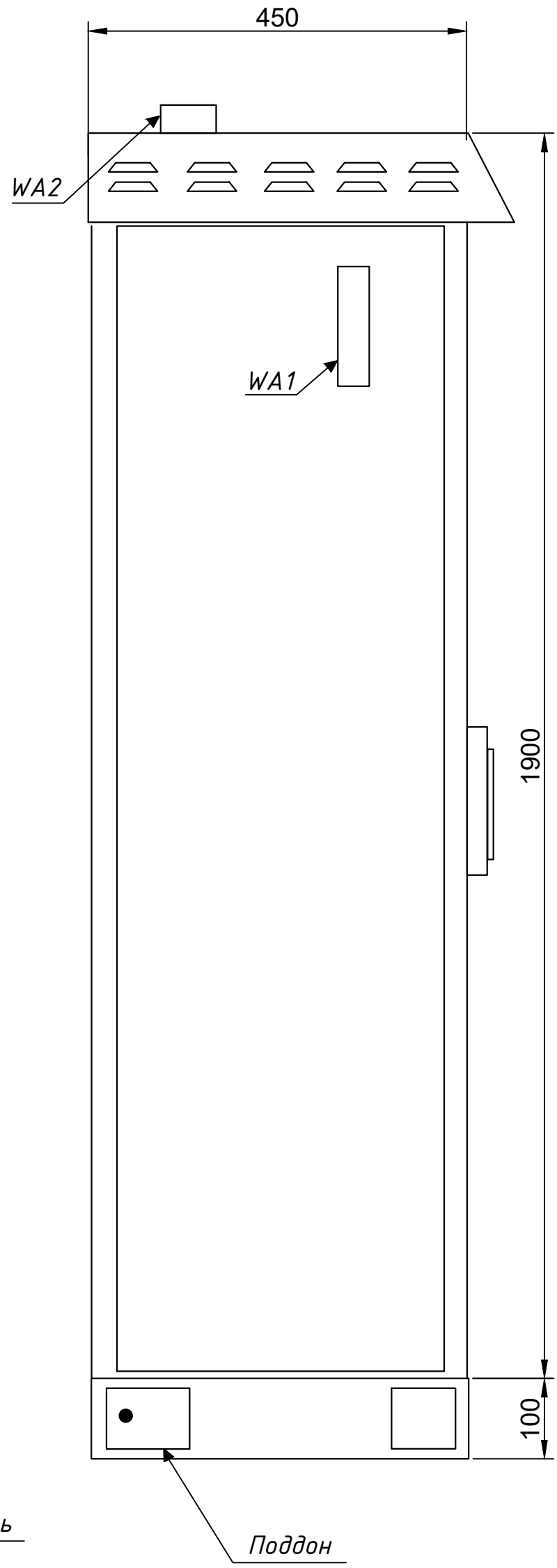

Взам. инв. N	Подпись и дата	Инв. N подл.

Изм.	Кол.	Лист	N Д	Подпись	Дата
					2026г
ГИП		Алиев Ш.			
Разработал		Алиев Ш.			

Заказчик: Тошкент шаҳар ҳокимлиги "Ягона буюртмачи хизмати" инжиниринг компанияси ДУК

НЭО

Тошкент вилоятидан Тошкент шахрига ўтказилган ахоли пунктларидаги асосий ва ички кўчаларини ёритиш тизимларини қуриш реконструксия қилиш ва ўрнатиш (Махалля Забардаст пастки)

Наружных электрическое освещение

Стадия	Лист	Листов
РП	8	17

Эскиз шкаф типа ИПНО-ДУ

"Yangi Zamon Projekt" МЧЖ

Внутреняя дверь условно не показана

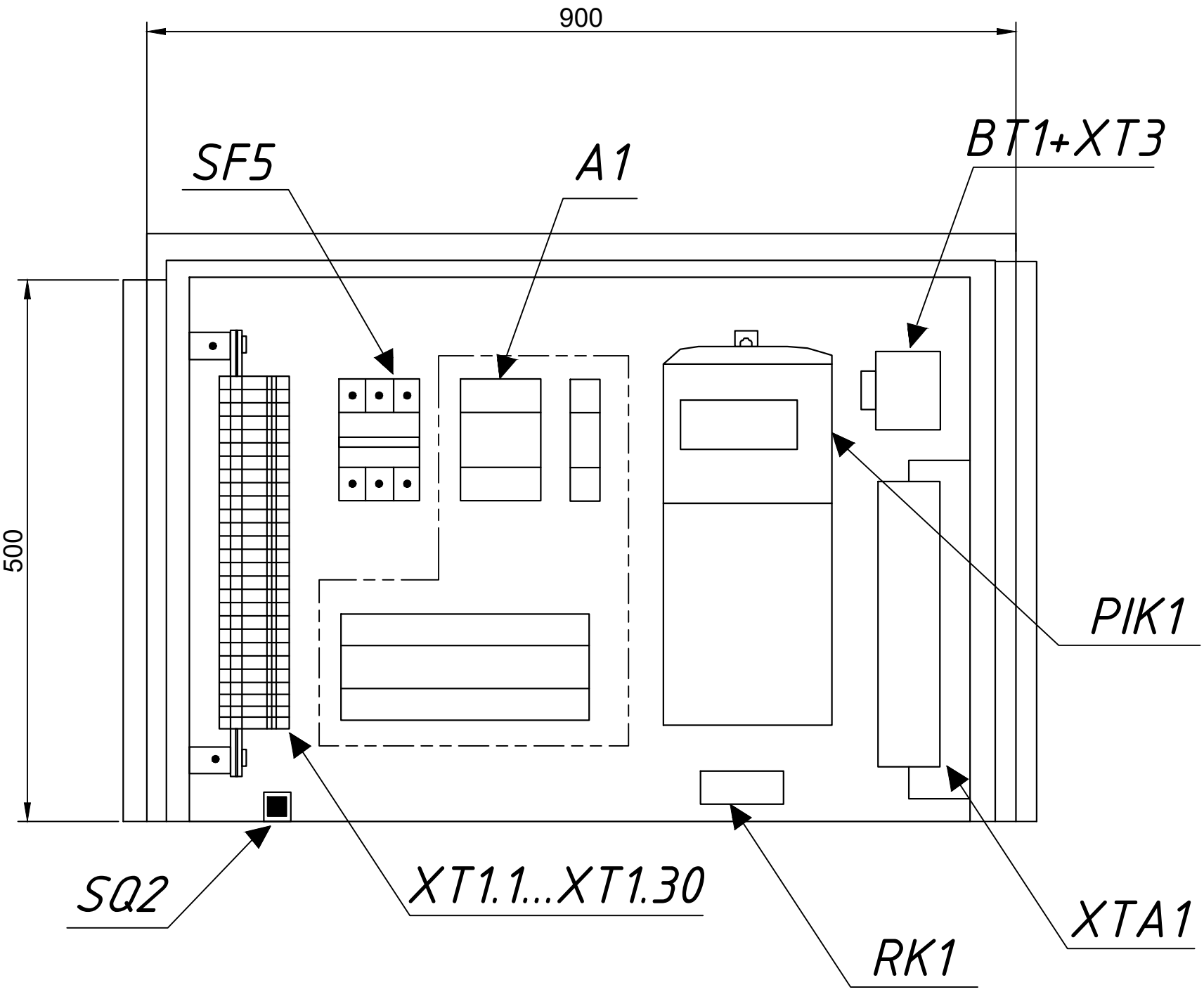

Установка на анкерные болты
Вид снизу

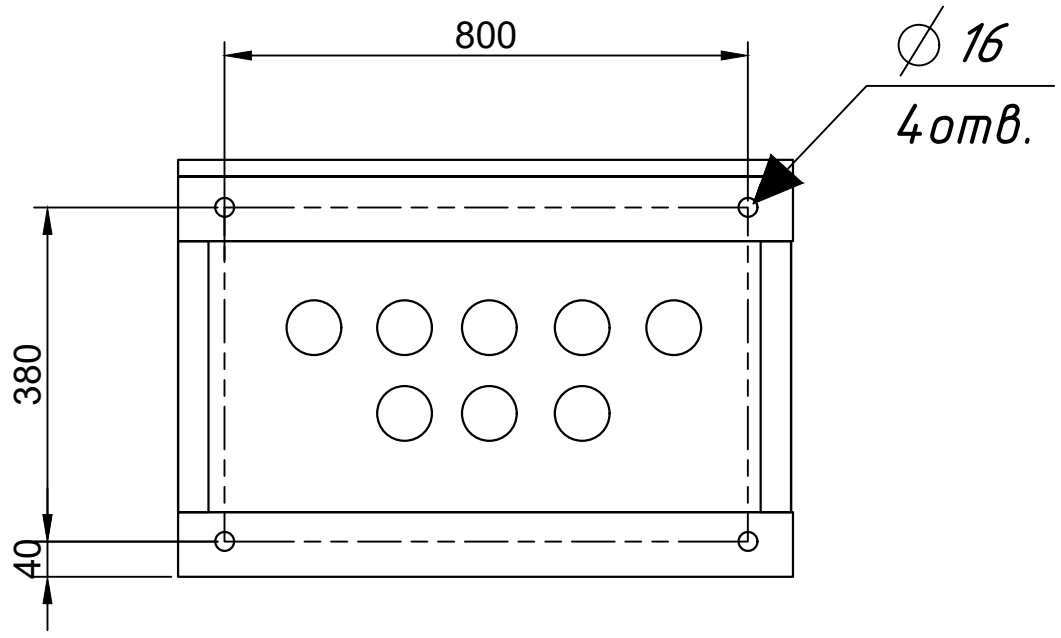

Изм.	Кол.	Лист	N Д	Подпись	Дата	
					2026г	
ГИП		Алиев Ш.				
Разработал		Алиев Ш.				

Заказчик: Тошкент шаҳар ҳокимлиги "Ягона буюртмачи хизмати" инжиниринг компанияси ДУК — НЭО

Тошкент вилоятидан Тошкент шахрига ўтказилган ахоли пунктларидаги асосий ва ички кўчаларини ёритиш тизимларини қуриш реконструксия қилиш ва ўрнатиш (Махалля Забардаст пастки)

Наружных электрическое освещение	Стадия	Лист	Листов
	РП	9	17
Компоновка верхнего отсека 500x900x400мм(ВХШХГ)	"Yangi Zamon Projekt" МЧЖ		

Взам. инв. N

Подпись и дата

Инв. N подл.

Внешняя дверь условно не показана

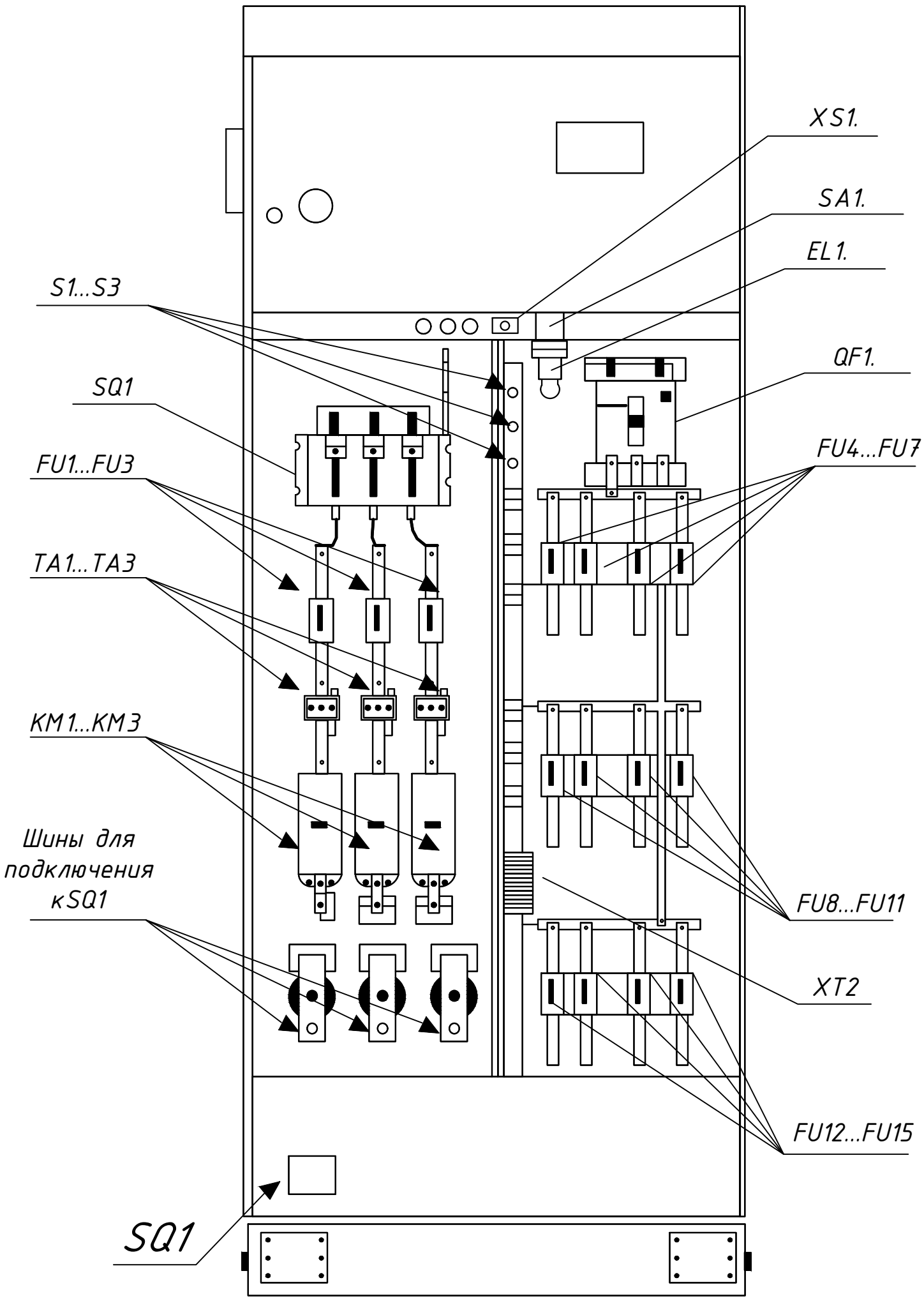

Изм.	Кол.	Лист	N Д	Подпись	Дата	
					2026г	
ГИП		Алиев Ш.				
Разработал		Алиев Ш.				

Заказчик: Тошкент шаҳар ҳокимлиги "Ягона буюртмачи хизмати" инжиниринг компанияси ДУК

НЭО

Тошкент вилоятидан Тошкент шахрига ўтказилган ахоли пунктларидаги асосий ва ички кўчаларини ёритиш тизимларини қуриш реконструксия қилиш ва ўрнатиш (Махалля Забардаст пастки)

Наружных электрическое освещение

Стадия	Лист	Листов
РП	10	17

Компоновка нижнего отсека 1400x900x400мм(ВХШХГ)

"Yangi Zamon Projekt" МЧЖ

Взам. инв. N

Подпись и дата

Инв. N подл.

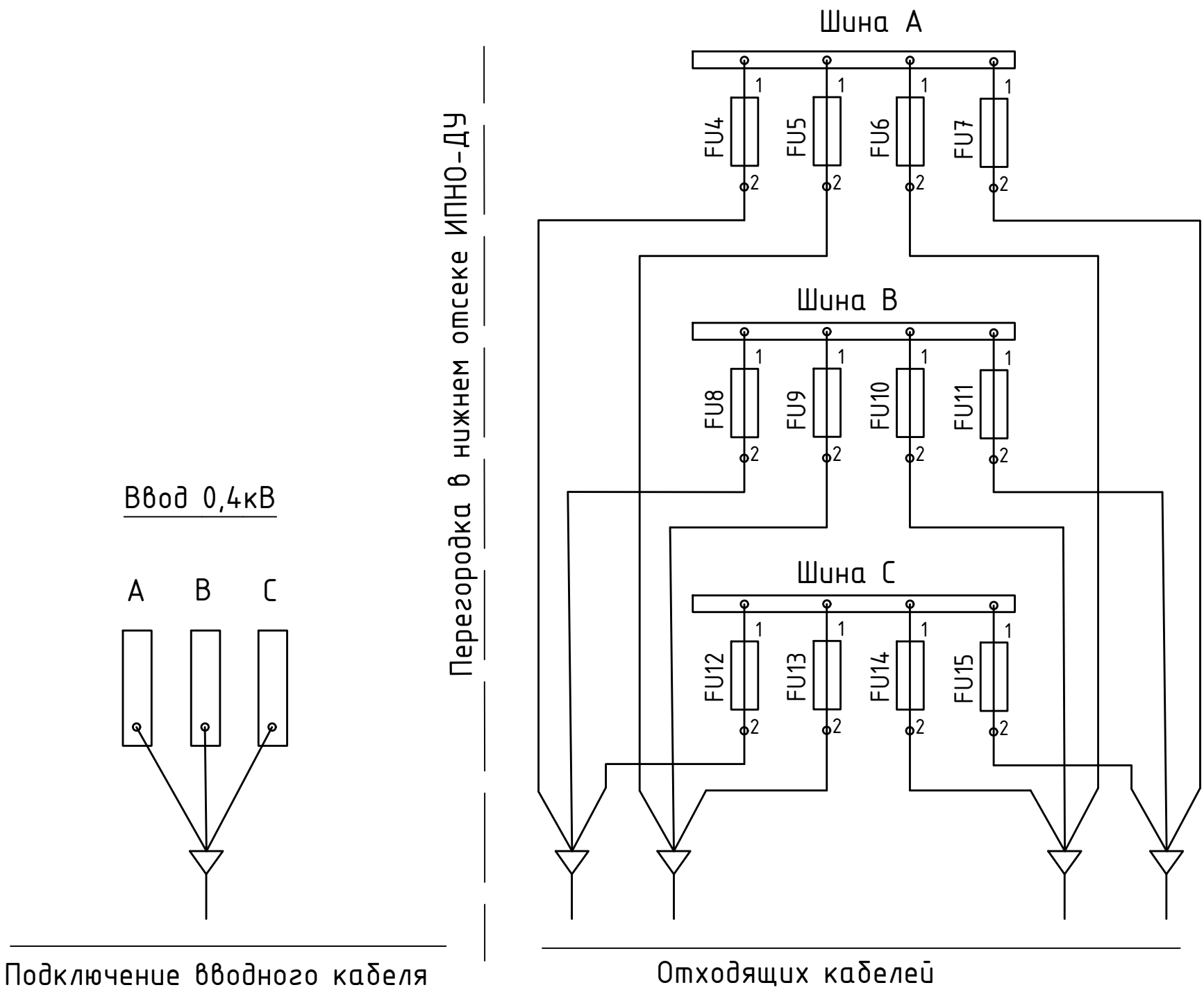

Вводной кабель подключается к вводным шинам (фазы А, В, С). Шины подключены к рубильнику QS1. Отходящие кабели подключаются к отходящим предохранителям:
FU4, FU5, FU6, FU7 – отходящие предохранители фазы А;
FU8, FU9, FU10, FU11 – отходящие предохранители фазы В;
FU12, FU13, FU14, FU15 – отходящие предохранители фазы С;

Взам. инв. N									
Подпись и дата									
	Изм.	Кол.	Лист	N Д	Подпись	Дата	Заказчик: Тошкент шаҳар ҳокимлиги "Ягона буюртмачи хизмати" инжиниринг компанияси ДУК	НЭО	
							Тошкент вилоятидан Тошкент шахрига ўтказилган ахоли пунктларидаги асосий ва ички кўчаларини ёритиш тизимларини қуриш реконструксия қилиш ва ўрнатиш (Махалля Забардаст пастки)		
						2026г	Наружных электрическое освещение	Стадия	Лист	Листов
Инв. N подл.	ГИП		Алиев Ш.					РП	11	17
	Разработал		Алиев Ш.				Шкаф типа ИПНО-ДУ Схема подключения	"Yangi Zamon Projekt" МЧЖ		

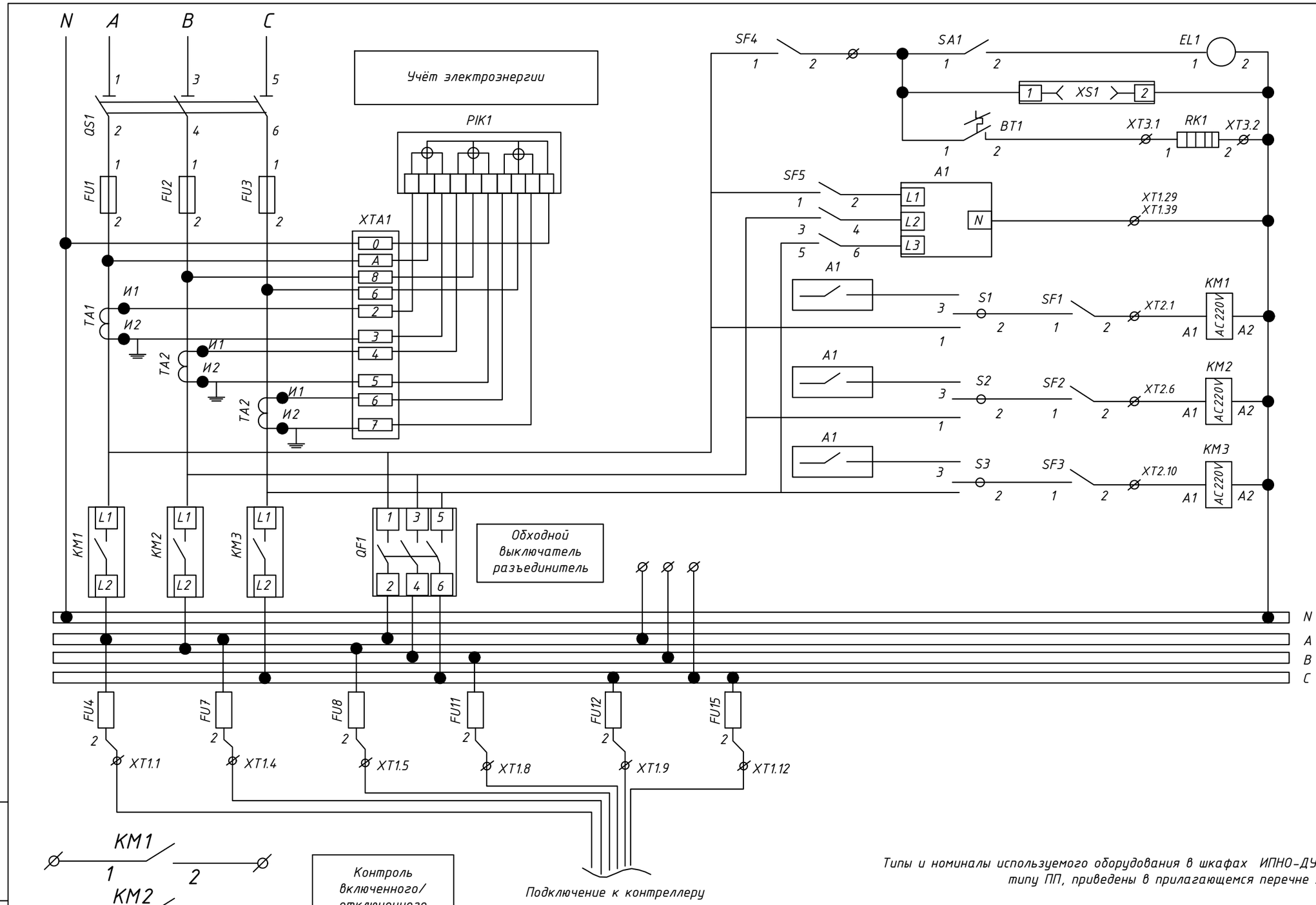

Цепи освещения
Розетка-220v
Обогрев отсека учета электроэнергии
Трехфазное питание контролера
Управление фазой А от контролера
Ручное откл. фазы А
Ручное вкл. фазы А
Управление фазой В от контролера
Ручное откл. фазы В
Ручное вкл. фазы В
Управление фазой С от контролера
Ручное откл. фазы С
Ручное вкл. фазы С

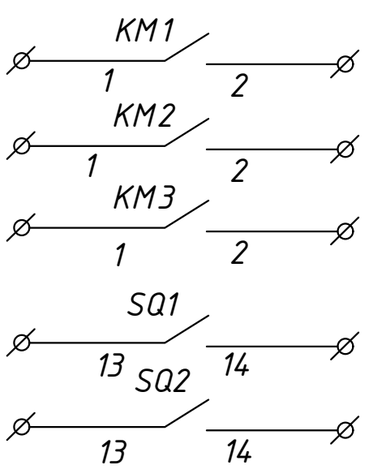

Контроль включенного/ отключенного состояния контакторов

Сигнализация открытых дверей

Типы и номиналы используемого оборудования в шкафах ИПНО-ДУ, соответствуещего каждому типу ПП, приведены в прилагающемся перечне элементов.

Изм.	Кол.	Лист	N Д	Подпись	Дата				
						Заказчик: Тошкент шаҳар ҳокимлиги "Ягона буюртмачи хизмати" инжиниринг компанияси ДУК		НЭО	
						Тошкент вилоятидан Тошкент шахрига ўтказилган аҳоли пунктларидаги асосий ва ички кўчаларини ёритиш тизимларини қуриш реконструксия қилиш ва ўрнатиш (Махалля Забардаст пастки)			
					2026г	Наружных электрическое освещение	Стадия	Лист	Листов
ГИП		Алиев Ш.					РП	12	17
Разработал		Алиев Ш.				Шкаф типа ИПНО-ДУ Схема электрическая принципиальная	"Yangi Zamon Projekt" МЧЖ		

Взам. инв. N

Подпись и дата

Инв. N подл.

Схема монтажа под СНВ опорам
Узель 1

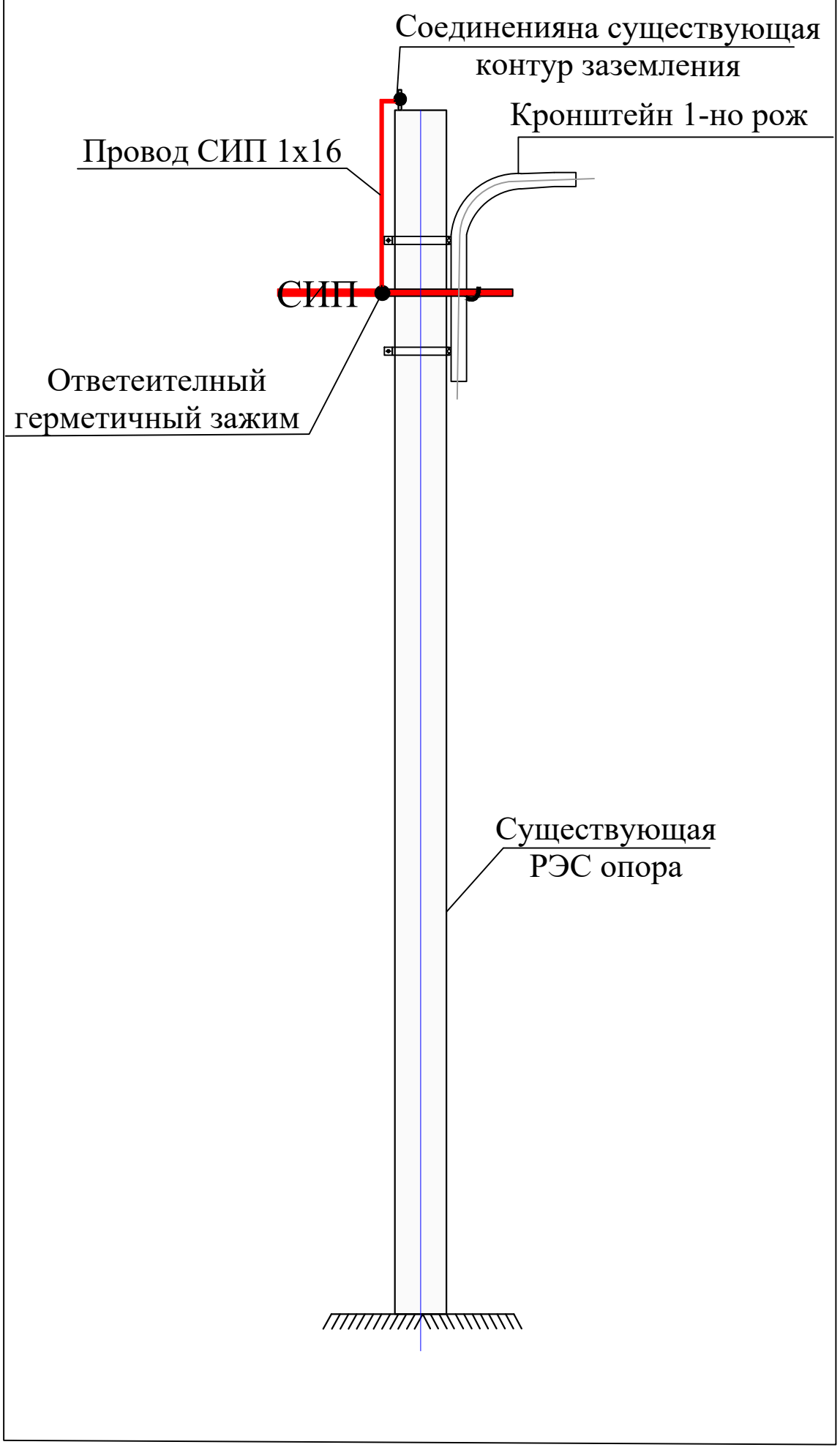

						Заказчик: Тошкент шаҳар ҳокимлиги "Ягона буюртмачи хизмати" инжиниринг компанияси ДУК	НЭО	
						Тошкент вилоятидан Тошкент шахрига ўтказилган ахоли пунктларидаги асосий ва ички кўчаларини ёритиш тизимларини қуриш реконструксия қилиш ва ўрнатиш (Махалля Забардаст пастки)		
Изм.	Кол.	Лист	N Д	Подпись	Дата			
					2026г	Наружных электрическое освещение	Стадия	Лист	Листов
ГИП		Алиев Ш.					РП	13	17
Разработал		Алиев Ш.				Железобетонная опора	"Yangi Zamon Projekt" МЧЖ		

Спецификация элементов кронштейна 0,7х0,5 1-но рожковый 1-но крюковый под опору настенный

Поз.	Обозначение	Наименование	Кол. шт.	Масса кг.	Прим.
	Кронштейн 0,7х0,5 под опору настенный			1,0	п/м
1	ГОСТ 8642-68*	труба 57х2 L= 1100	1	2.984	1.100
2	ГОСТ 5781-82*	Ф14 А3 L= 200	1	0.242	0.200
Д1	ГОСТ 19903-74*	-3х30х240мм	1	0.170	
Д2	ГОСТ 7798-70*	М8 L= 25	1	0.059	

Кронштейн 0,7х0,5 1-но рожковый и 1-но крюковый под опору настенный

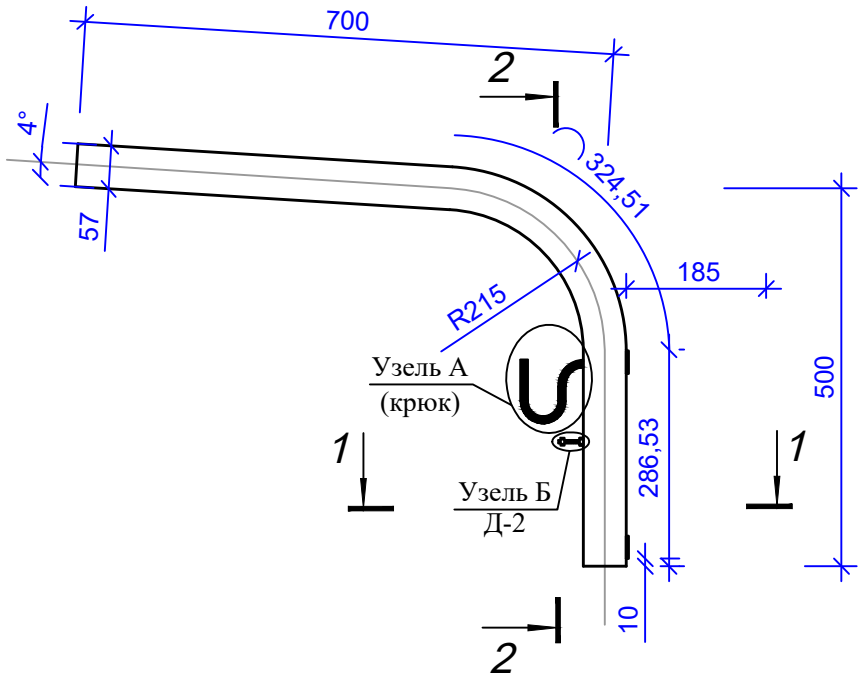

Разрез 1-1
М1:2

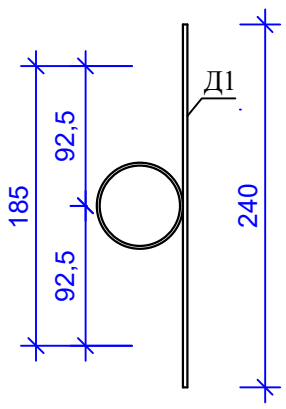

Разрез 2-2
М1:2

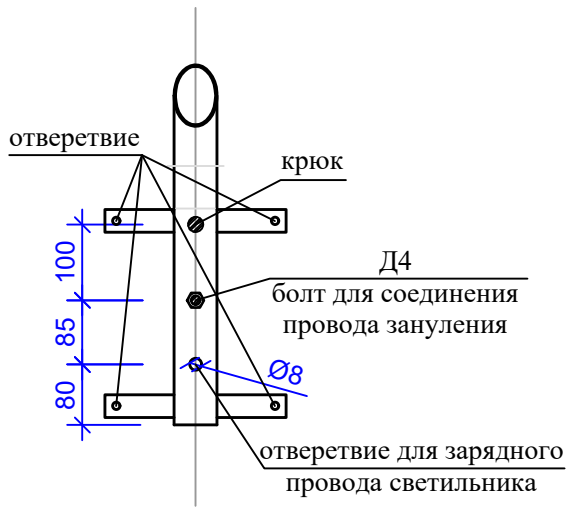

Узель А (крюк)
М1:5

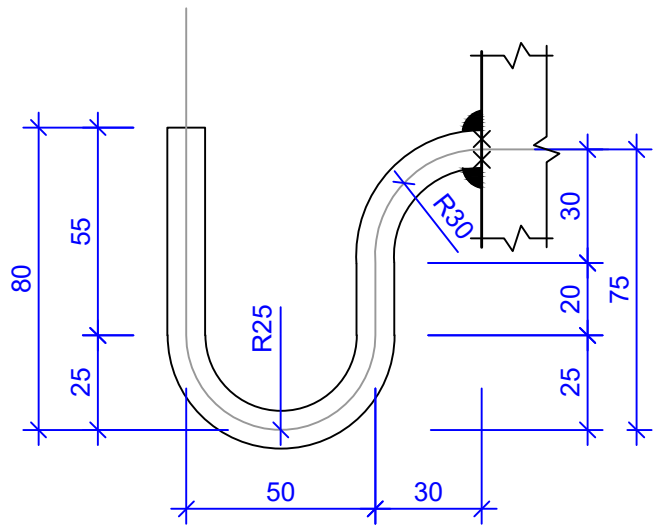

Узель Б (Д-4)
(болт для соединения провод за нуления)
М1:5

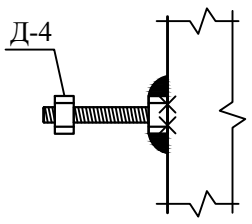

Д2
М1:5

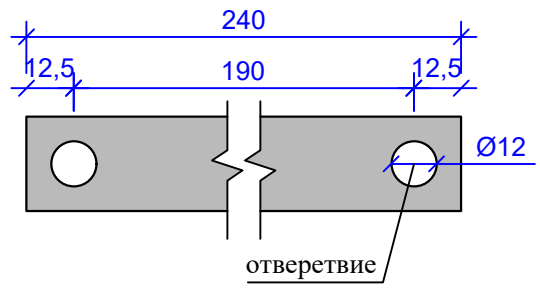

Указания по изготовления кронштейна

1. Данный лист смотреть совместно с лис.
2. Сварку вести электродами типа Э42А по ГОСТ 9467-75*.
3. Высота сварных швов не менее толщины свариваемых элементов.
4. Загиб стержней производить в холодном состоянии на станках. Запрещается загиб стержней с подогревом в построечных условиях.
5. Металлические изделия после изготовления огрунтовать.
6. Металлические изделия после огрунтовки покрыть краской за 2 раза.

Изм.	Кол.	Лист	N Д	Подпись	Дата			
						Заказчик: Тошкент шаҳар ҳокимлиги "Ягона буюртмачи хизмати" инжиниринг компанияси ДУК	НЭО	
						Тошкент вилоятидан Тошкент шахрига ўтказилган ахоли пунктларидаги асосий ва ички кўчаларини ёритиш тизимларини қуриш реконструксия қилиш ва ўрнатиш (Махалля Забардаст пастки)		
					2026г	Наружных электрическое освещение	Стадия	Лист	Листов
ГИП		Алиев Ш.					РП	14	17
Разработал		Алиев Ш.				Кронштейн 0,7х0,5 1-но рожковый и 1но крюковый под опору настенный 1:10	"Yangi Zamon Projekt" МЧЖ		

Спецификация элементов кронштейна 0,7х0,5 1-но рожковый 1-но крюковый под опору СНВ

Поз.	Обозначение	Наименование		Кол. шт.	Масса кг.	Прим.
	Кронштейн 0,7х0,5 под опору СНВ				1,0	п/м
1	ГОСТ 8642-68*	труба 57х2	L= 1100	1	2.984	1.100
2	ГОСТ 5781-82*	Ф14 А3	L= 200	1	0.242	0.200
Д1	ГОСТ 19903-74*	-3х30х546мм		1	0.386	
Д2	ГОСТ 19903-74*	-3х30х240мм		1	0.170	
Д3	ГОСТ 7798-70*	М10	L= 50	4	0.162	
Д4	ГОСТ 7798-70*	М8	L= 25	1	0.059	

Кронштейн 0,7х0,5 1-но рожковый
и 1-но крюковый под опору СНВ

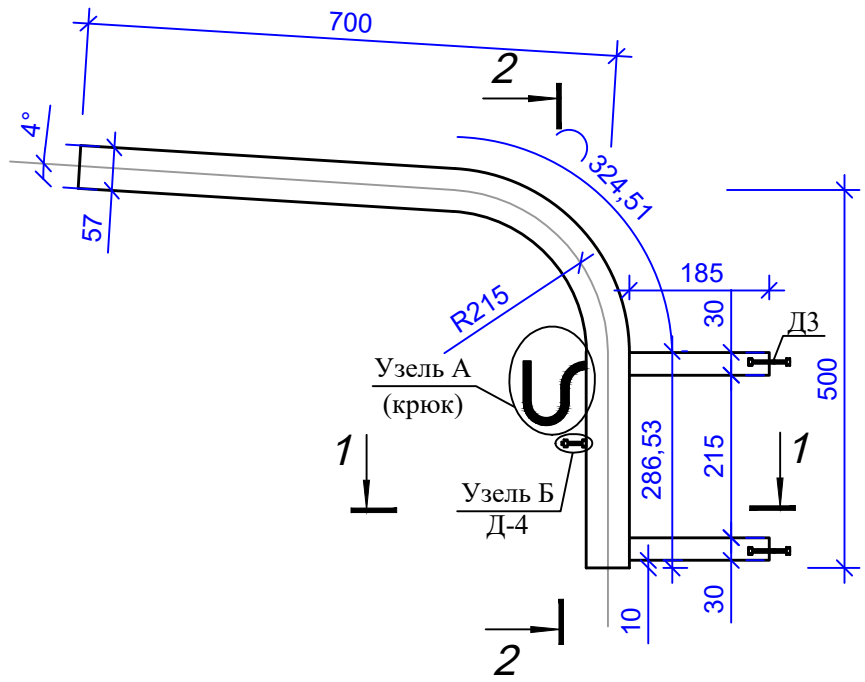

Разрез 1-1
М1:2

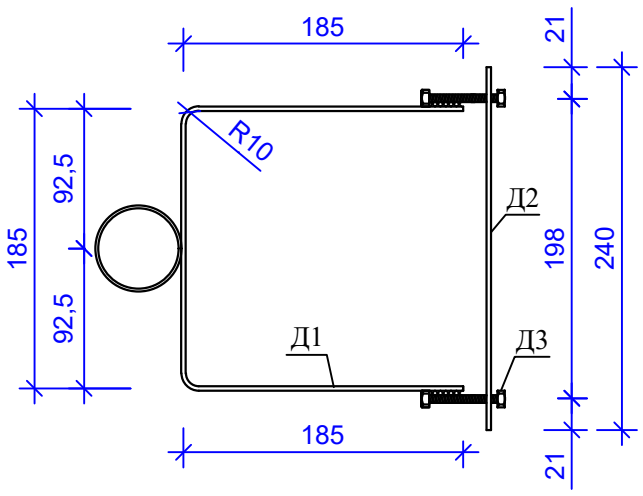

Разрез 2-2
М1:2

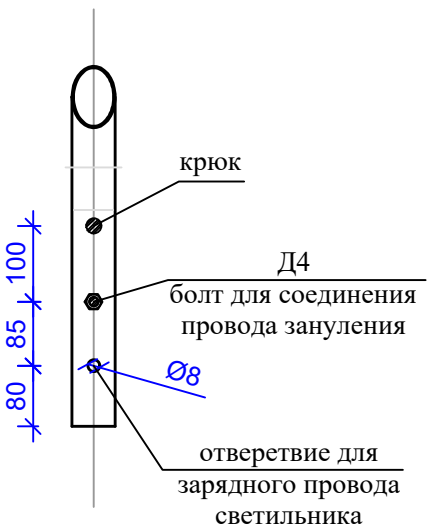

Узель А (крюк)
М1:5

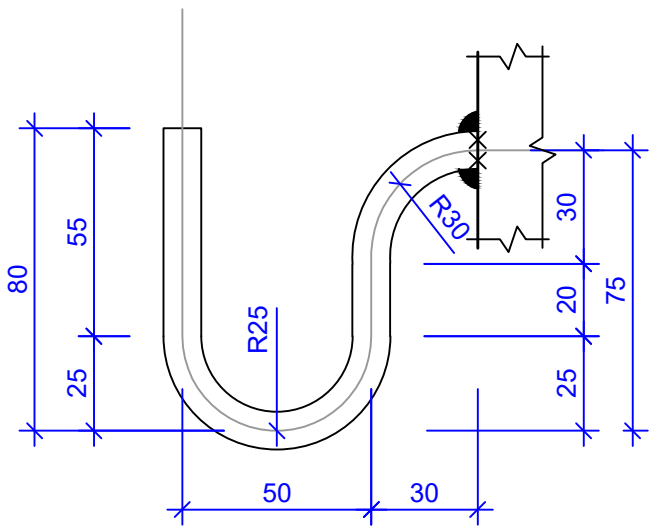

Узель Б (Д-4)
(болт для соединения провод за нуления)
М1:5

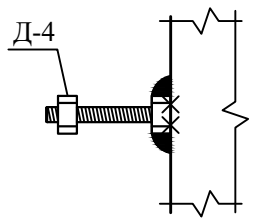

Д2
М1:5

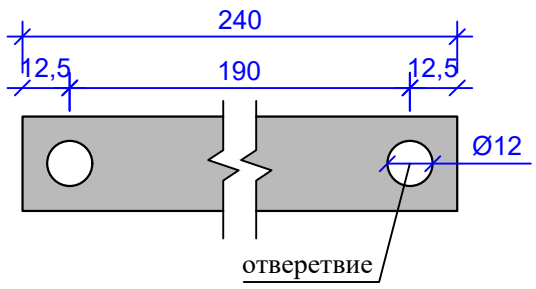

Указания по изготовления кронштейна

1. Данный лист смотреть совместно с лис.
2. Сварку вести электродами типа Э42А по ГОСТ 9467-75*.
3. Высота сварных швов не менее толщины свариваемых элементов.
4. Загиб стержней производить в холодном состоянии на станках. Запрещается загиб стержней с подогревом в построечных условиях.
5. Металлические изделия после изготовления огрунтовать.
6. Металлические изделия после огрунтовки покрыть краской за 2 раза.

Изм.	Кол.	Лист	N Д	Подпись	Дата	Заказчик: Тошкент шаҳар ҳокимлиги "Ягона буюртмачи хизмати" инжиниринг компанияси ДУК	НЭО	
						Тошкент вилоятидан Тошкент шахрига ўтказилган ахоли пунктларидаги асосий ва ички кўчаларини ёритиш тизимларини қуриш реконструксия қилиш ва ўрнатиш (Махалля Забардаст пастки)		
					2026г	Наружных электрическое освещение	Стадия	Лист	Листов
ГИП		Алиев Ш.					РП	15	17
Разработал		Алиев Ш.				Кронштейн 0,7х0,5 1-но рожковый и 1но крюковый под опору СНВ 1:10	"Yangi Zamon Projekt" МЧЖ		

Спецификация элементов кронштейна 0,7х0,5 1-но рожковый 1-но крюковый под опору Ж/Б

Поз.	Обозначение	Наименование		Кол. шт.	Масса кг.	Прим.
	Кронштейн 0,7х0,5 под опору Ж/Б				1,0	п/м
1	ГОСТ 8642-68*	труба 57х2	L= 1100	1	2.984	1.100
2	ГОСТ 5781-82*	Ф14 А3	L= 200	1	0.2420	0.200
Д1	ГОСТ 19903-74*	-3х30х530мм		2	0.749	
Д2	ГОСТ 7798-70*	М10	L= 50	4	0.162	
Д3	ГОСТ 7798-70*	М8	L= 35	1	0.015	

Узель Б (Д-4)
(болт для соединения провод за нуления)
М1:5

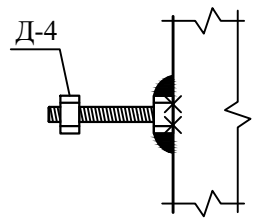

Кронштейн 0,7х0,5 1-но рожковый
и 1-но крюковый под опору Ж/Б

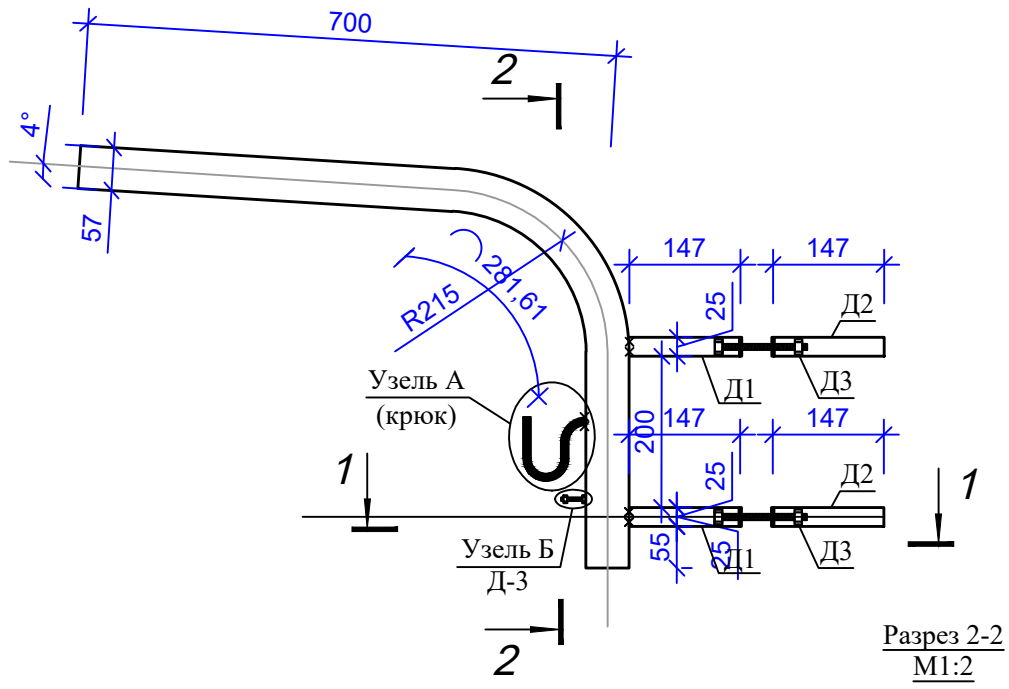

Разрез 1-1
М1:2

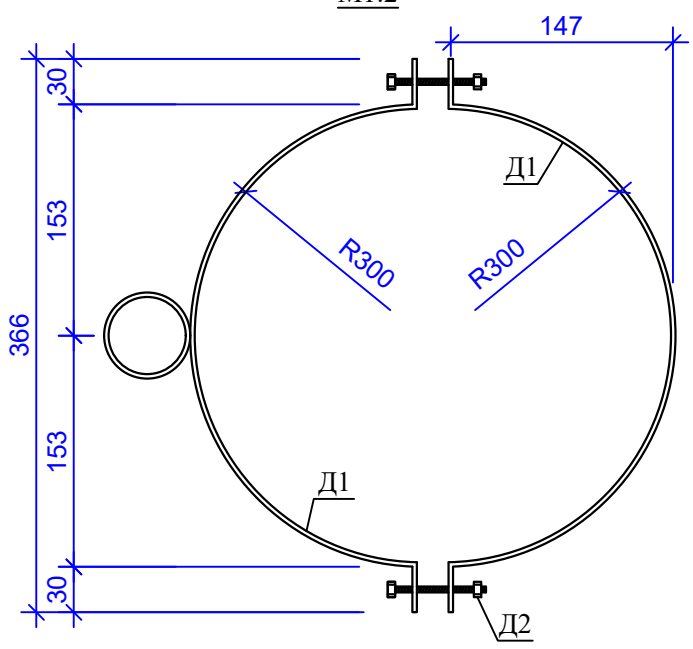

Узель А (крюк)
М1:5

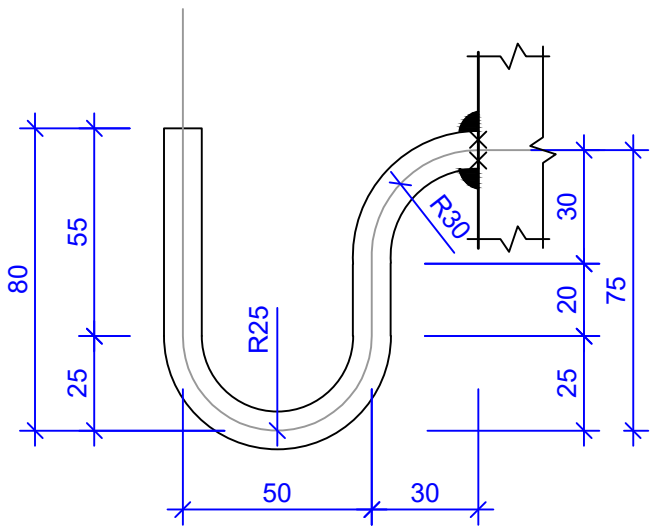

Разрез 2-2
М1:2

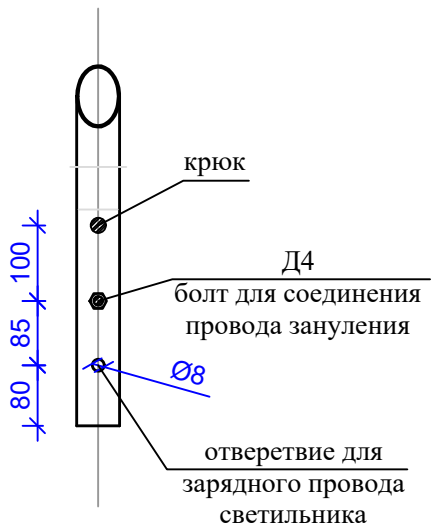

Д2
М1:5

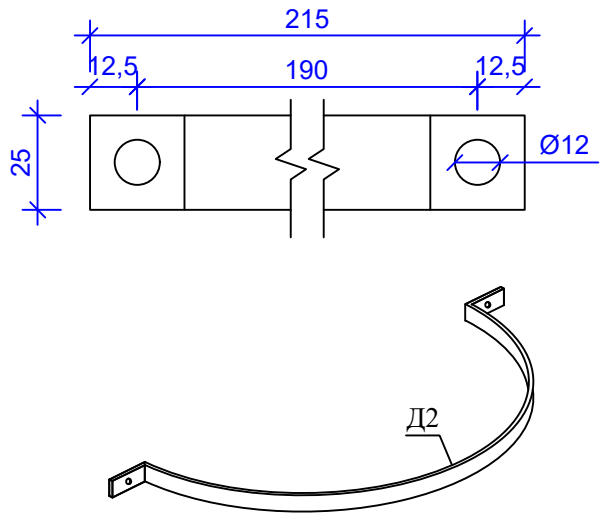

Указания по изготовления кронштейна

1. Данный лист смотреть совместно с лис.
2. Сварку вести электродами типа Э42А по ГОСТ 9467-75*.
3. Высота сварных швов не менее толщины свариваемых элементов.
4. Загиб стержней производить в холодном состоянии на станках. Запрещается загиб стержней с подогревом в построечных условиях.
5. Металлические изделия после изготовления огрунтовать.
6. Металлические изделия после огрунтовки покрыть краской за 2 раза.

Изм.	Кол.	Лист	N Д	Подпись	Дата			
					2026г	Заказчик: Тошкент шаҳар ҳокимлиги "Ягона буюртмачи хизмати" инжиниринг компанияси ДУК	НЭО	
						Тошкент вилоятидан Тошкент шахрига ўтказилган ахоли пунктларидаги асосий ва ички кўчаларини ёритиш тизимларини қуриш реконструксия қилиш ва ўрнатиш (Махалля Забардаст пастки)		
ГИП		Алиев Ш.				Наружных электрическое освещение	Стадия	Лист	Листов
							РП	16	17
Разработал		Алиев Ш.				Кронштейн 0,7х0,5 1-но рожковый и 1но крюковый под опору Ж/Б 1:10	"Yangi Zamon Projekt" МЧЖ		

Схема бетонного монолитного фундамента под шкаф ИПНО-ДУ

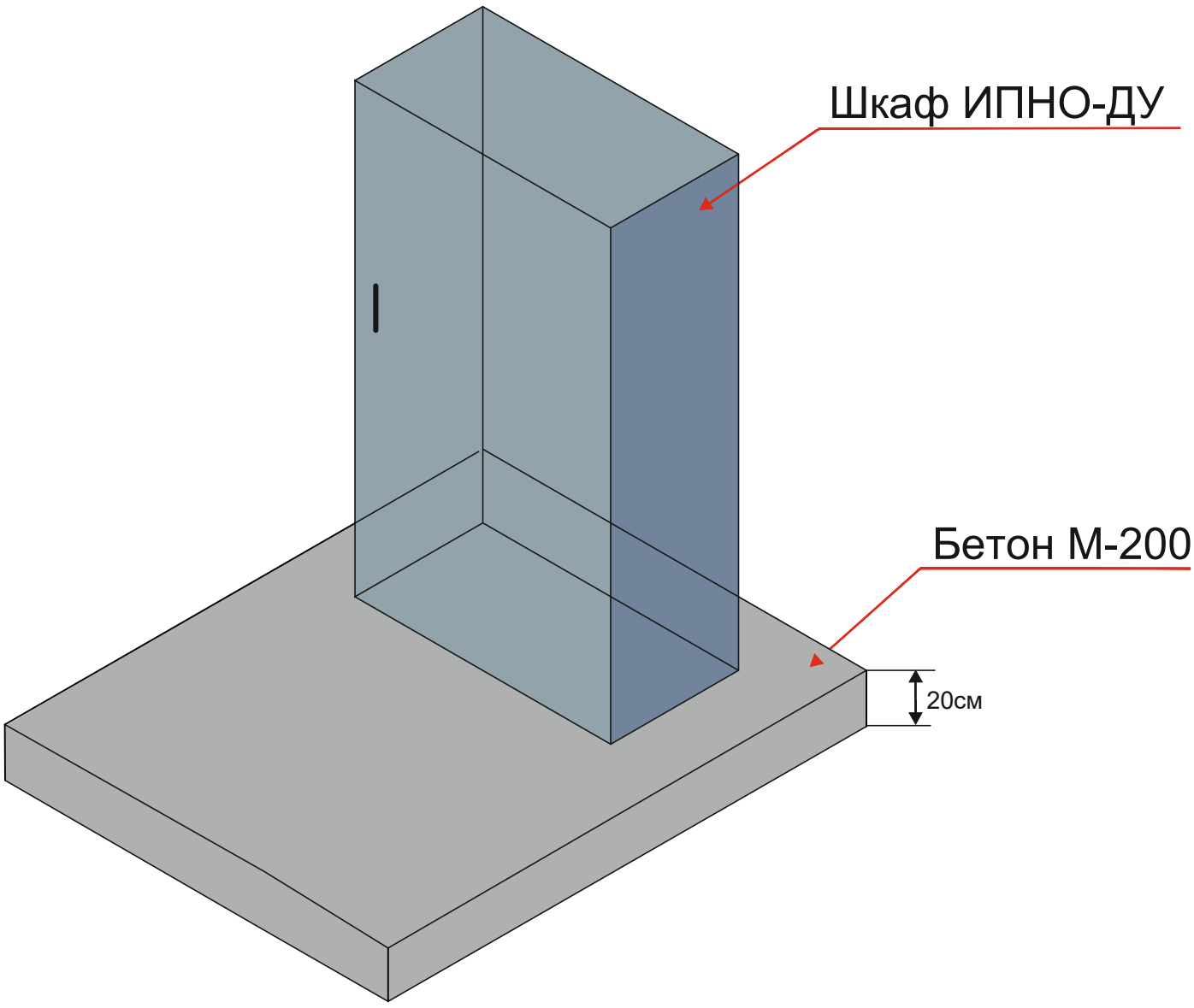

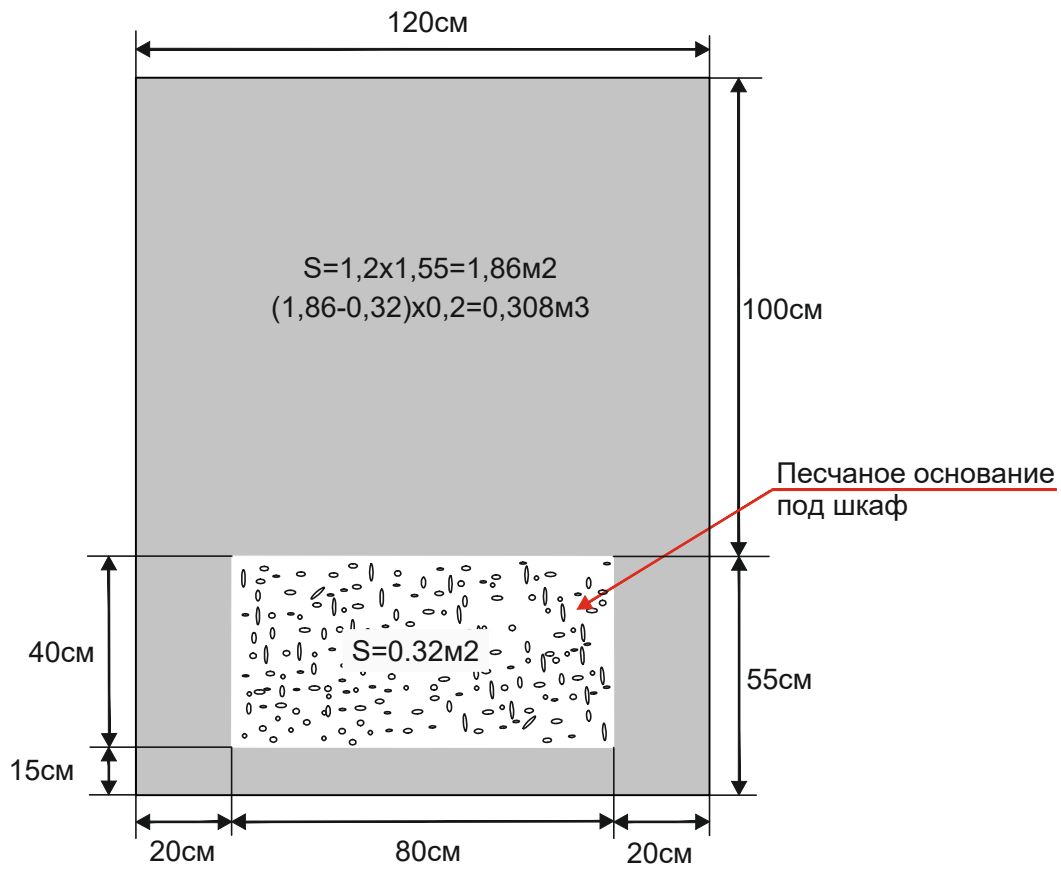

Взам. инв. N	Подпись и дата	Инв. N подл.

Изм.	Кол.	Лист	N Д	Подпись	Дата
					2026г
ГИП		Алиев Ш.			
Разработал		Алиев Ш.			

Заказчик: Тошкент шаҳар ҳокимлиги "Ягона буюртмачи хизмати" инжиниринг компанияси ДУК

НЭО

Тошкент вилоятидан Тошкент шахрига ўтказилган ахоли пунктларидаги асосий ва ички кўчаларини ёритиш тизимларини қуриш реконструксия қилиш ва ўрнатиш (Махалля Забардаст пастки)

Наружных электрическое освещение

Стадия	Лист	Листов
РП	17	17

Схема бетонного монолитного фундамента под шкаф ИПНО-ДУ

"Yangi Zamon Projekt" МЧЖ

№	Материаллар рўйхати	Товар белгиси		Ўлчов бирлиги	Сони		
1	Нурдиодли ёритгич	СКУ-80W-04У1		дона	200		
	Изолятцияланган сим 0,4 кВ, механизмлар ёрдамида СИП-4 монтаж қилиш						
	Кабели АВВГ 5х25 (ТП дан Шкаф учун)	АВВГ 5х25		м	10		
2	Ҳаво кабели (СИП4) 4х16мм	СИП 4х16		м	8040		
3	Герметикли улаш қисгичи Р-4	Р-4		дона	410		
4	Анкер қисгич ҳаво кабели PAS 216/450 (СИП4) учун	PAS $^{216}/_{450}$		дона	240		
5	Анкер қисгич ҳаво кабели PAS 216/450 Монтаж илгаги учун	PAS $^{216}/_{450}$		дона	18		
6	Герметикли Р645 улаш қисгичи	Р645		дона	108		
7	Герметикли Р645 улаш қисгичи (ерлатгич учун)	Р645		дона	42		
8	Бетон М-200	М-200		m3	0.616		
9	Изолента			дона	8		
10	Кронштейн 1-шоҳли 1-илгакли 2-ҳомутли (0,5х0,7)	СНВ устун учун		дона	205		
11	Сим 2х2,5	АВВГ		м	400		
12	Металл тасма F20,7(1М);NB-20 (ерлатгич учун)	F20,7(1М);NB-20		комп	168		
13	Металл тасма F20,7(1М);NB-20 (монтаж илгаги учун)	F20,7(1М);NB-20		комп	32		
14	Монтаж илгаги CF-16 1800 устун учун	CF-16 1800		дона	18		
15	Ерлатгич Темир бетон устун учун			дона	39		
16	Бошқарув қутиси (Шкаф)	ИПНО-ДУ(комп-т)		дона	2		

Взам. инв. №

Подпись и дата

Инв. № подл.

Изм.	Кол.	Лист	N Д	Подпись	Дата
					2026г
ГИП		Алиев Ш.			
Разработал		Алиев Ш.			

Заказчик: Тошкент шаҳар ҳокимлиги "Ягона буюртмачи хизмати" инжиниринг компанияси ДУК

НЭО

Тошкент вилоятидан Тошкент шахрига ўтказилган аҳоли пунктларидаги асосий ва ички кўчаларини ёритиш тизимларини қуриш реконструкция қилиш ва ўрнатиш (Махалля Забардаст пастки)

Наружных электрическое освещение

Стадия	Лист	Листов
РП	1	1

Спецификация оборудования

"Yangi Zamon Projekt" МЧЖ